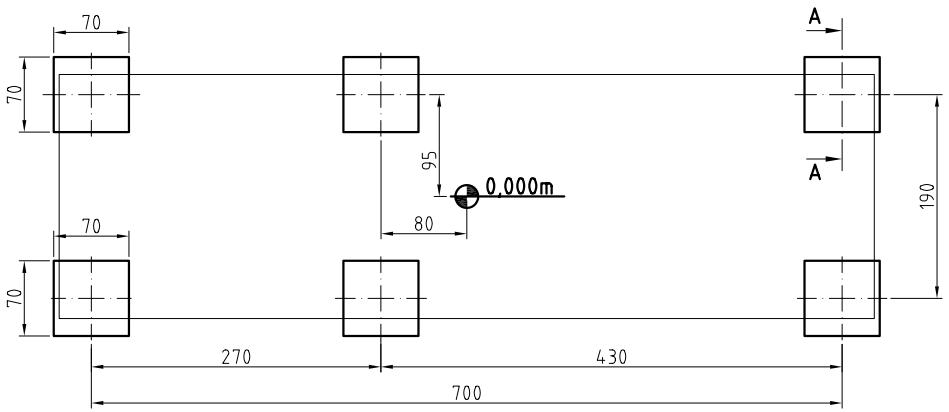

Maßangaben in cm

Schnitt A-A
M 1:25

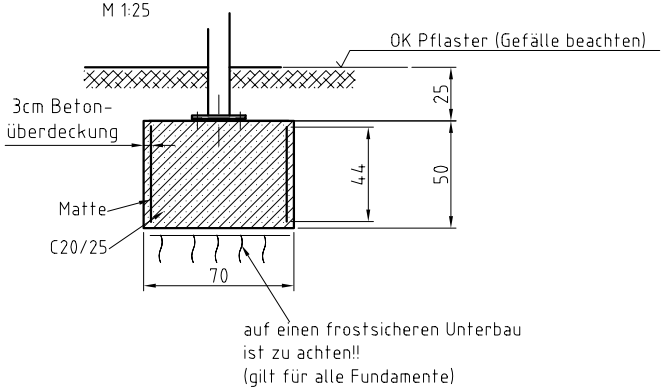

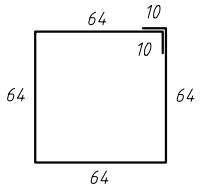

Matte Q188A - 276x44 (6 Stück)

Gründung gilt für folgende Bodenbeschaffenheit:
Schluff gering plastisch Wichte = 17,5 kN/m³, Wichte unter Auftrieb = 9,5 kN/m³, Bodengruppe **HZ**, Reibungswinkel =28°, Kohäsion = 10 kN/m² oder besser.

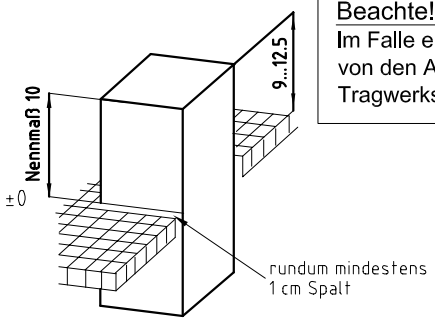

Beachte!
Im Falle einer Abweichung der Baugrundverhältnisse die ungünstiger von den Annahmewerten zur Berechnung sind, ist der Auftraggeber bzw. der Tragwerksplaner in Kenntnis zu setzen.

Achtung!
Bei Gefälle im Baubereich Rücksprache notwendig!!

(Verwendungsbereich)				(Zul. Abw.)		(Oberfl.)	Maßstab 1:50 (1:25)	(Gewicht)
							(Werkstoff, Halbzeug) (Rohteil-Nr) (Modell- oder Gesenk-Nr)	
					Datum	Name		
				Bearb.			FAA "MHB Alu R" D 2300	
				Gepr.	18.03.05	C. Parthe		
				Norm				
				MHB GmbH Fürstenwalde			Fund.-plan R 2700/4300	Blatt
1	Ang. aktualisiert	17.12.09	Par					Blätter
Zust	Änderung	Datum	Name	Ursprung			Ersatz für:	Ersatz durch: